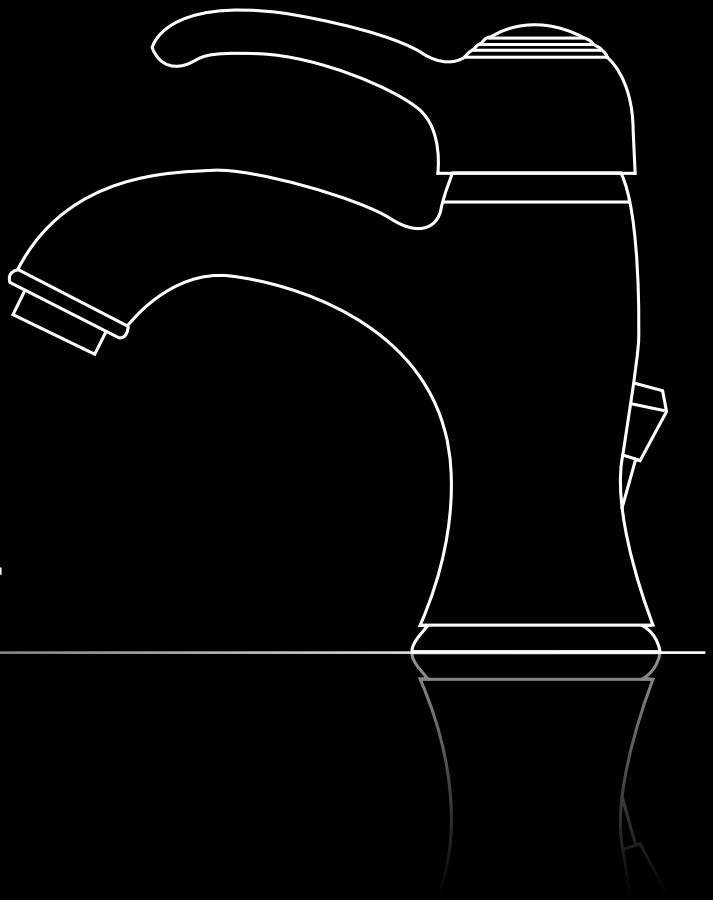

Jafar

FIORE rubinetterie

Made in Italy since 1965

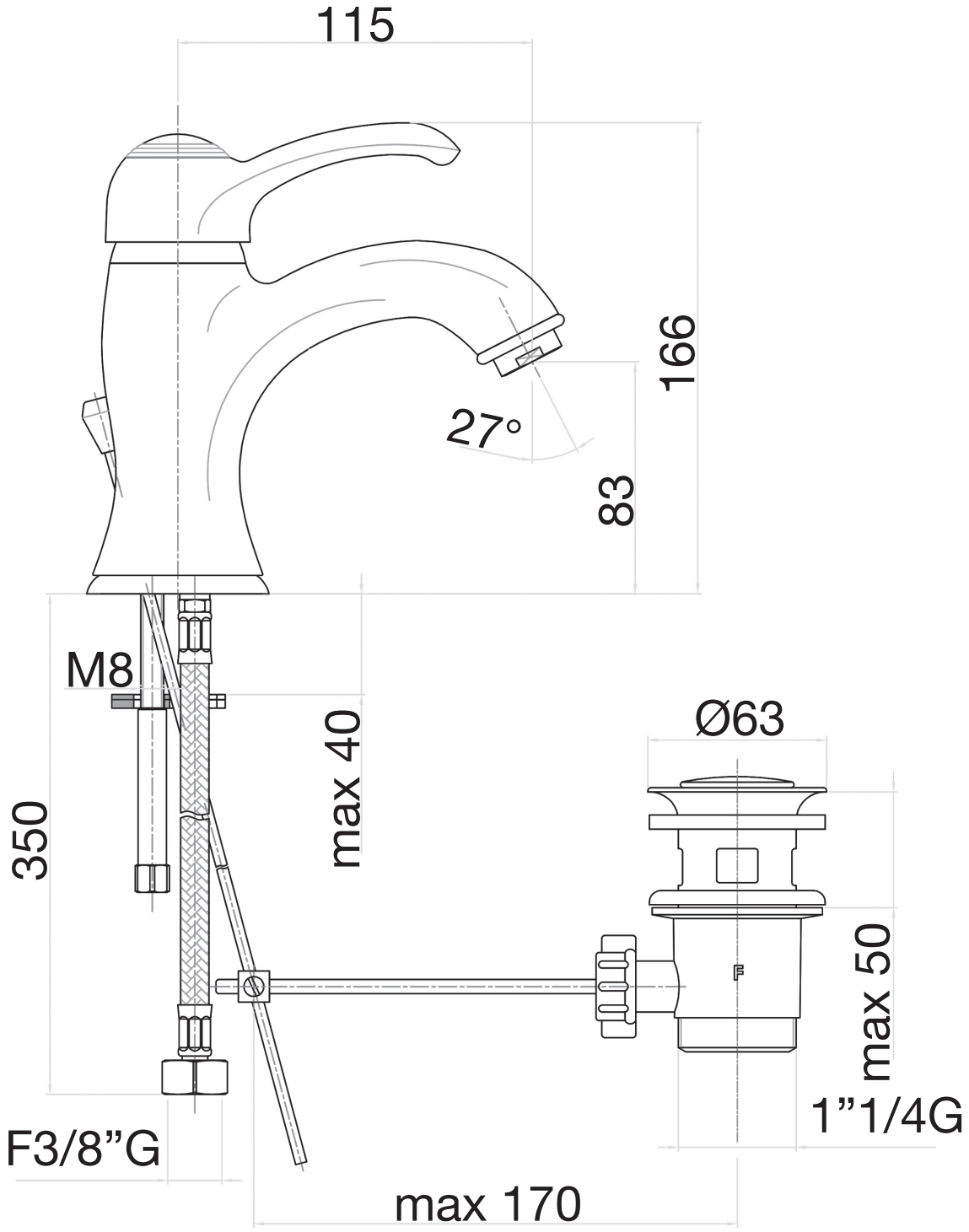

Descrizione	Serie	
Miscelatore lavabo, scarico aut. 1”1/4, tubi flex cm 35 3/8”F.	JAFAR	

fiore rubinetterie
Via Maggiate, 69/C - 28021 Borgomanero (NO), Italy
Phone: +39 0322.840711 - Email: fiore@fiore.it

Codice
47CR5221 01

Disegni, modelli, marchi e prodotti FIORE sono protetti a norma di legge e non sono commerciabili e sono di proprietà di Fiore s.r.l. e vietata riproduzione o utilizzo senza consenso scritto. Ogni violazione sarà perseguita a norma di legge. Fiore s.r.l. si riserva il diritto di apportare a propri dati disegni, cui sono attribuiti a titolo di descrizione e non vincolanti. Commercio, Clienti, Ogni diritto, i dati, disegni, tutto o in parte, sono di proprietà esclusiva di Fiore s.r.l.

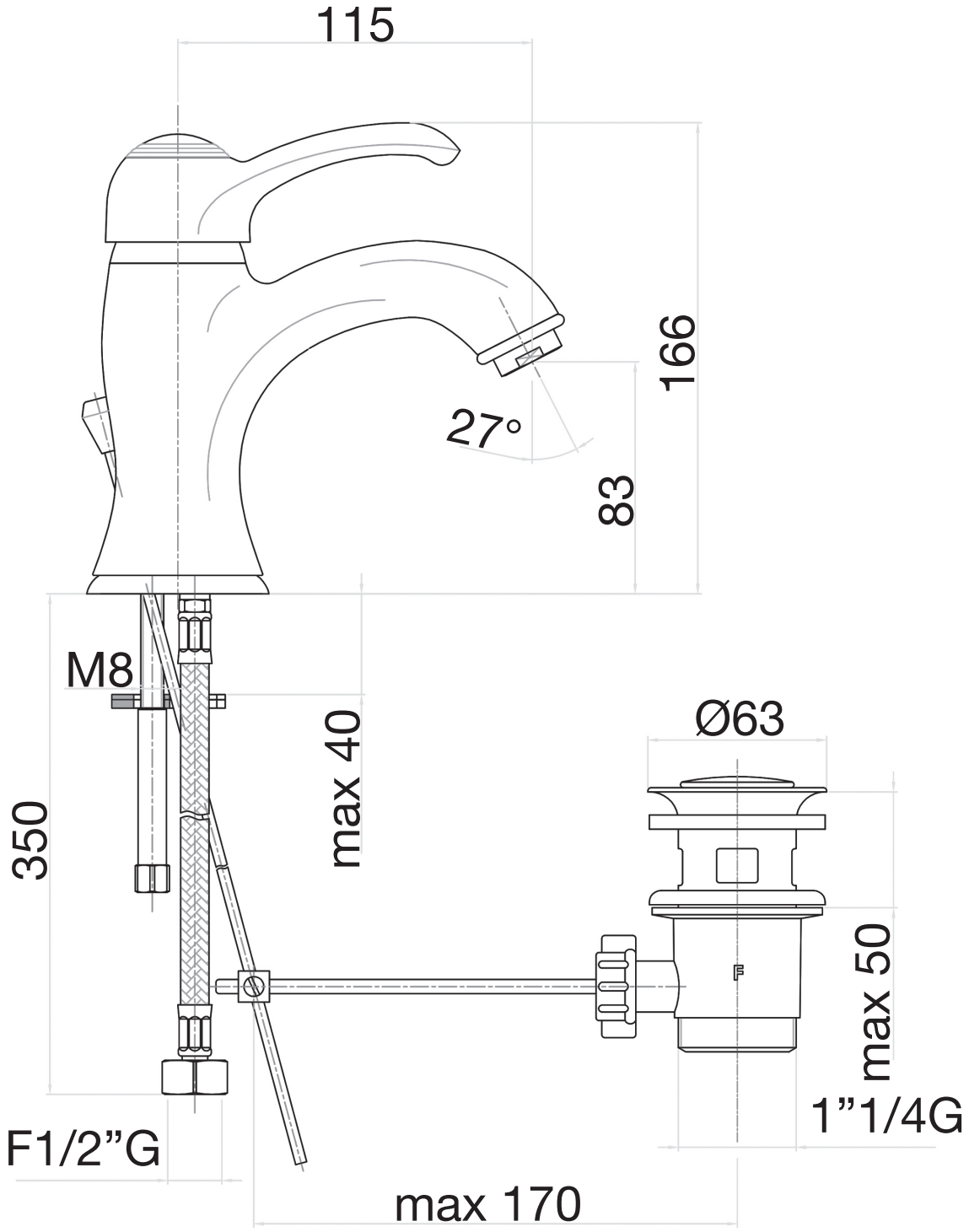

Disegni, modelli, modellini, prototipi e campioni sono proprietà esclusiva e privata di cui è vietata la riproduzione o l'utilizzo senza consenso scritto. Ogni violazione sarà perseguita a norma di legge. Ogni modifica sarà notificata, nuovo utilizzo dopo aver ottenuto nuova autorizzazione per iscritto. E' vietata la riproduzione o la divulgazione a terzi di dati, disegni, cataloghi e/o schizzi di proprietà esclusiva di Fiore S.r.l. e/o delle consociate a terzi. I prodotti Fiore S.r.l. devono essere installati e usati secondo le norme di sicurezza e secondo le prescrizioni del Costruttore. Fiore S.r.l. non è responsabile per eventuali danni derivanti da un uso improprio o non conforme alle prescrizioni del Costruttore.

Descrizione	Serie	
Miscelatore lavabo, scarico aut. 1”1/4, tubi flex cm 35 1/2”F.	JAFAR	

fiore rubinetterie
Via Maggiate, 69/C - 28021 Borgomanero (NO), Italy
Phone: +39 0322.840711 - Email: fiore@fiore.it

Codice
47CR5221 02

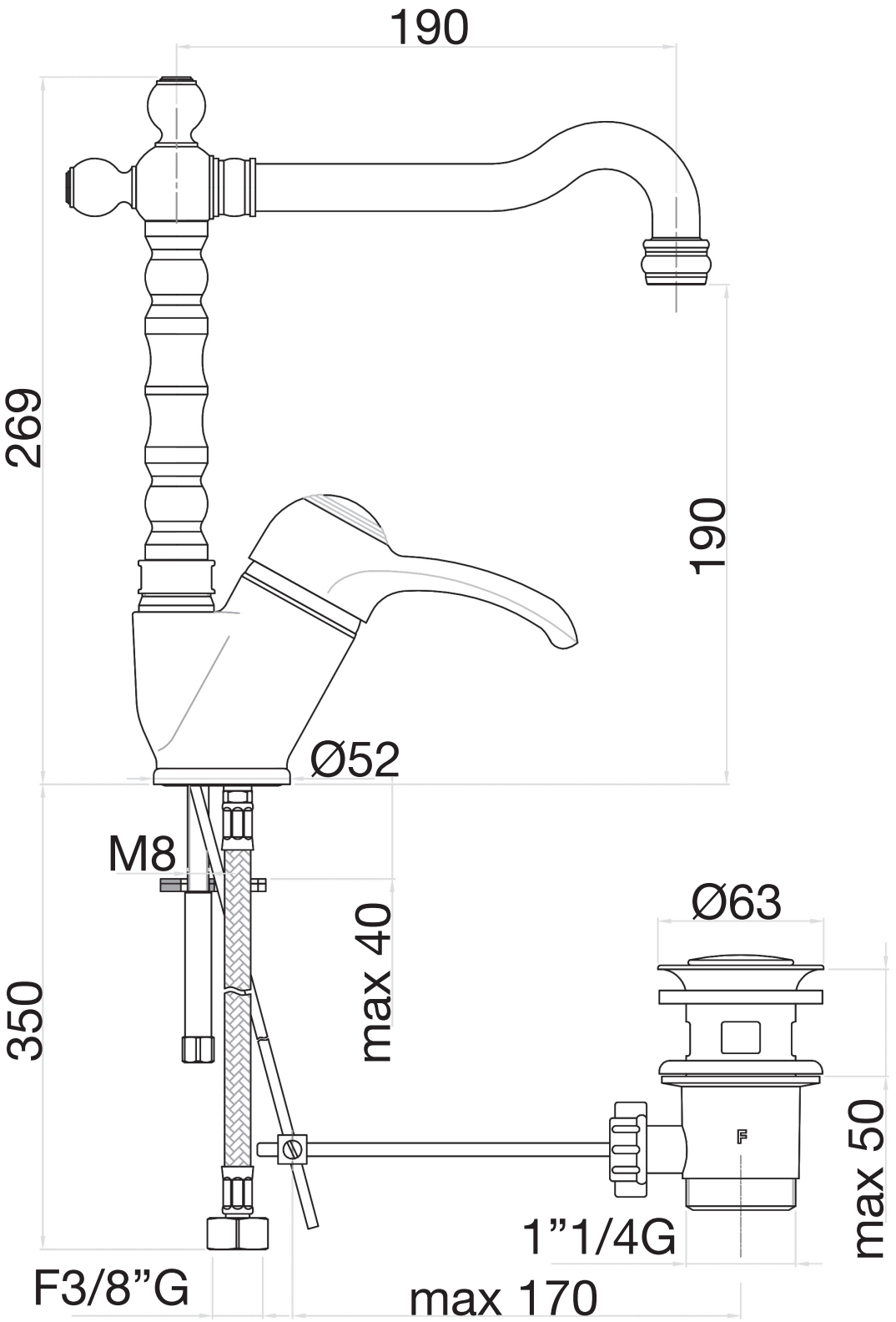

Descrizione	Serie	
Miscelatore lavabo canna antica, scarico aut. 1”1/4, tubi flex cm 35 3/8”F.	JAFAR	

fiore rubinetterie
Via Maggiate, 69/C - 28021 Borgomanero (NO), Italy
Phone: +39 0322.840711 - Email: fiore@fiore.it

Codice
47CR2245 01

Disegni, modelli, marchi e prodotti Fiore sono protetti a norma di legge e non sono commerciabili o utilizzabili senza autorizzazione scritta. E' vietata la riproduzione anche parziale dei disegni, così come estesi ad altri disegni, così come estesi ad ogni forma o modalità di trasmissione, comunicazione, copia, diffusione, o altro disegno, fatto o circolato sotto qualsiasi pretesto o titolo.

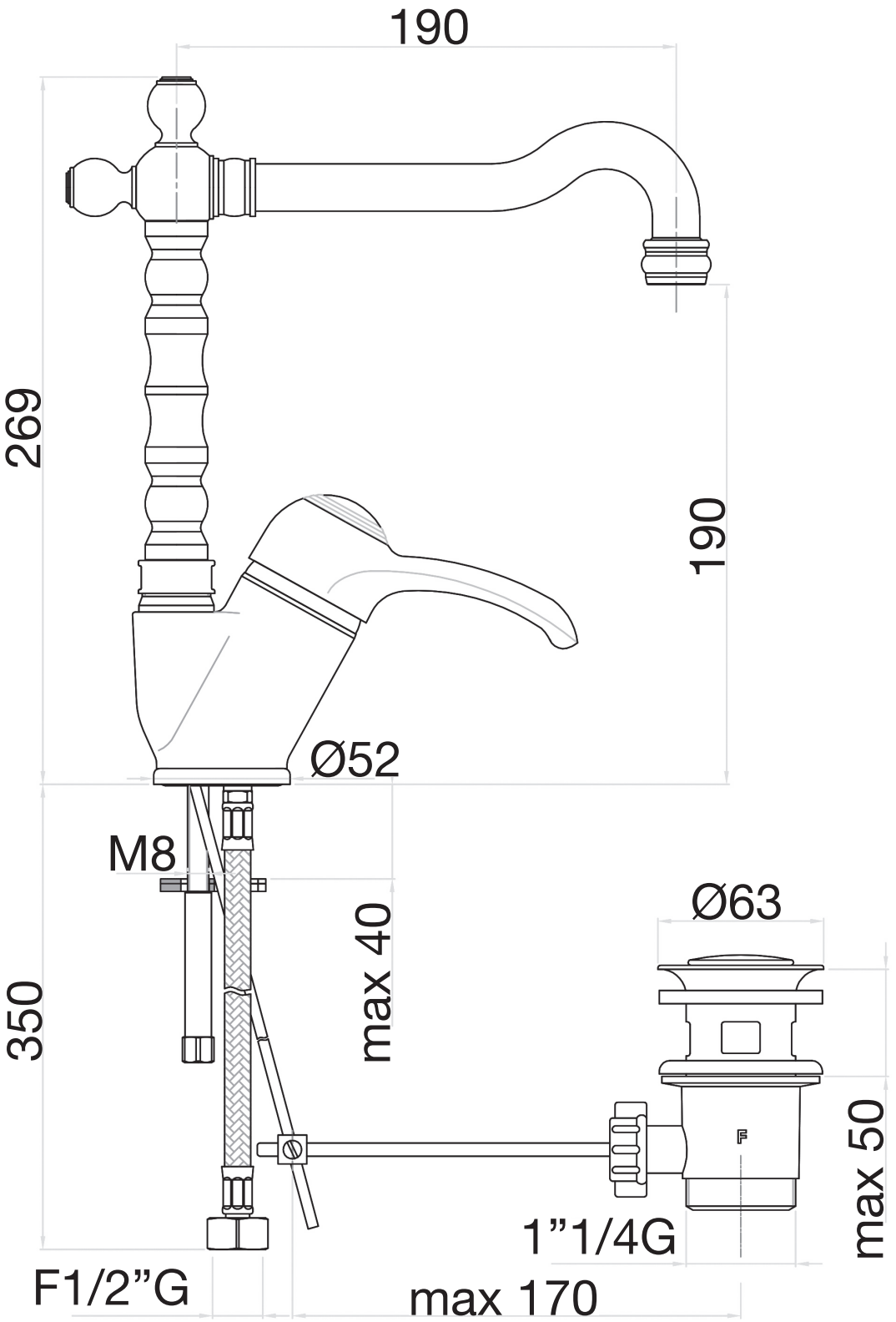

Descrizione	Serie	
Miscelatore lavabo canna antica, scarico aut. 1”1/4, tubi flex cm 35 1/2”F.	JAFAR	

fiore rubinetterie
Via Maggiate, 69/C - 28021 Borgomanero (NO), Italy
Phone: +39 0322.840711 - Email: fiore@fiore.it

Codice
47CR2245 02

Disegni, modelli, marchi e prodotti Fiore sono protetti a norma di legge e non sono commerciabili o utilizzabili senza autorizzazione scritta. Ogni violazione sarà perseguita a norma di legge. Fiore s.r.l. si riserva il diritto di apportare a propria discrezione e senza preavviso modifiche ai dati tecnici e/o estetici dei prodotti descritti in questo catalogo. Ogni utilizzo, anche parziale, non autorizzato, sarà perseguito a norma di legge. Fiore s.r.l. si riserva il diritto di apportare a propria discrezione e senza preavviso modifiche ai dati tecnici e/o estetici dei prodotti descritti in questo catalogo. Ogni utilizzo, anche parziale, non autorizzato, sarà perseguito a norma di legge.

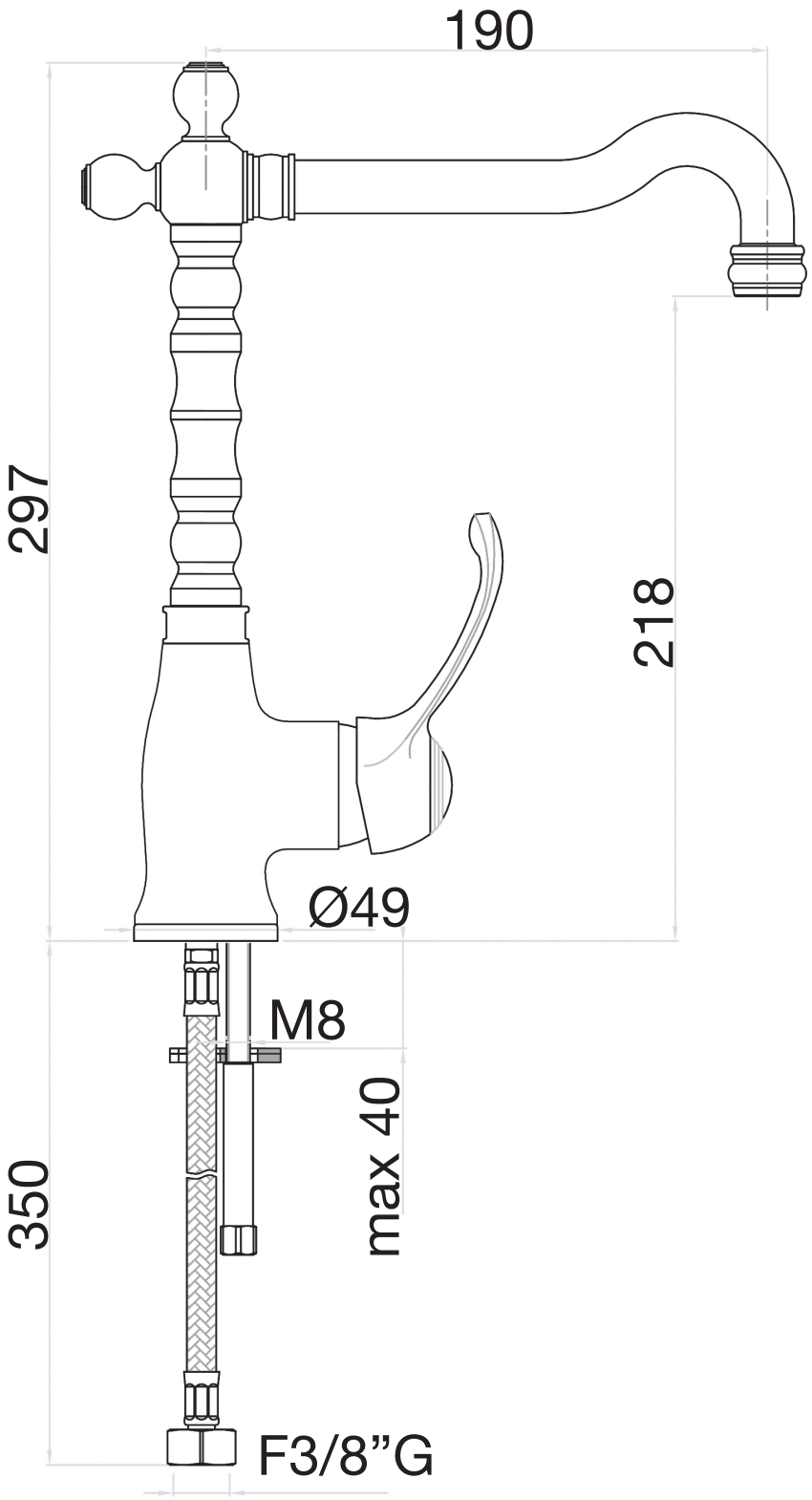

Descrizione	Serie	
Miscelatore lavabo, canna antica, testa cieca, tubi flex cm 35 3/8”F.	JAFAR	

FIORE rubinetterie
Via Maggiate, 69/C - 28021 Borgomanero (NO), Italy
Phone: +39 0322.840711 - Email: fiore@fiore.it

Codice
47CR5225 01

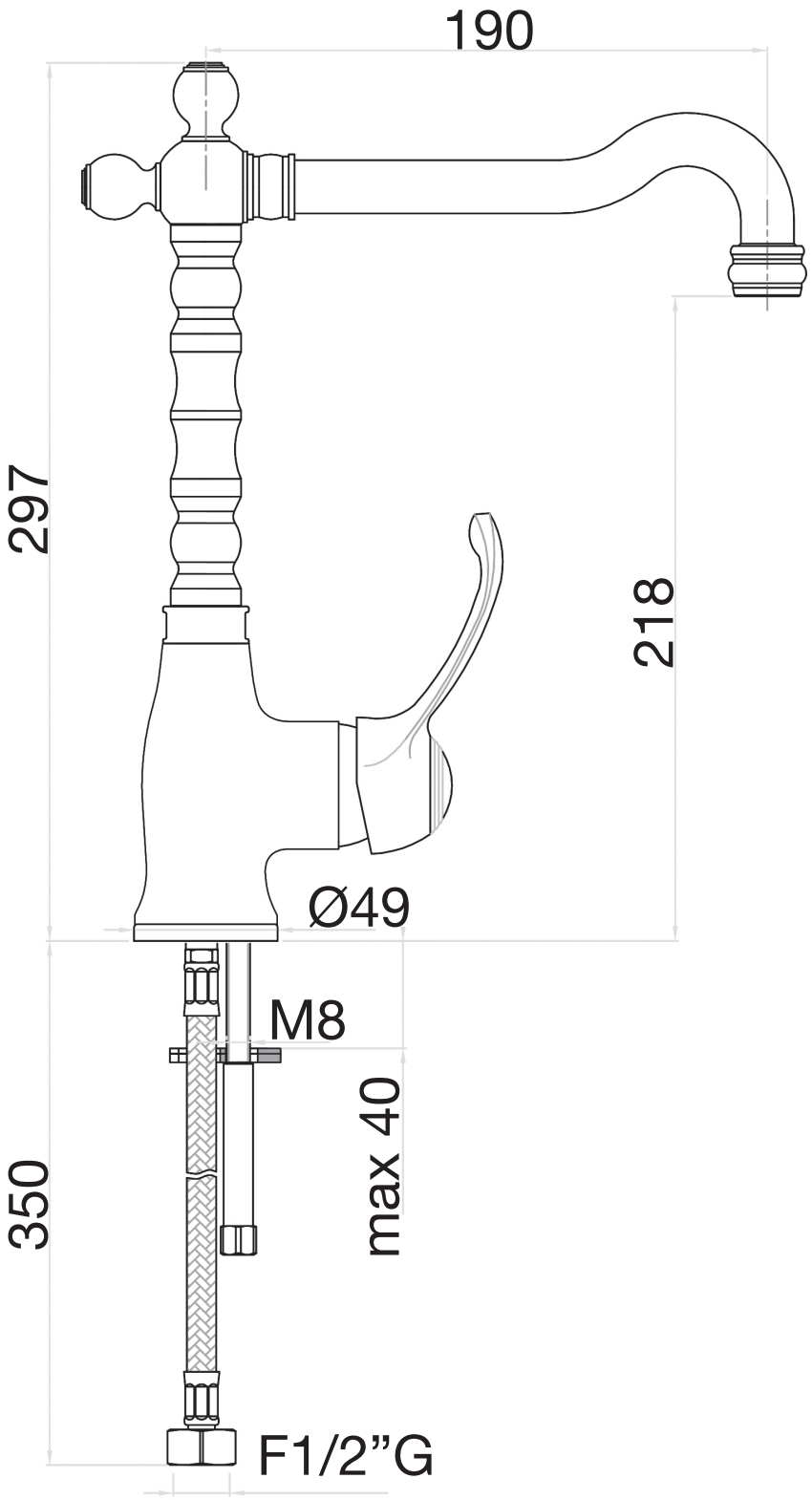

Disegni, modelli, modellini, prototipi e/o campioni sono proprietà esclusiva e privata di Fiore s.r.l. e vengono consegnati o inviati da questa per esclusivo scopo informativo. Non possono essere riprodotti, nuovi o diversi da disegni, modelli e campioni autorizzati per iscritto. E' vietata la visione ed alla divulgazione a terzi di detti disegni, modelli e campioni o di loro parti senza il nostro consenso scritto. Ogni utilizzo, diverso da quello per il quale sono stati consegnati, è vietato e comporta il risarcimento di tutti i danni e/o lucro cessante subiti e subendi. Contraffazione Civile. Ogni utilizzo, diverso da quello per il quale sono stati consegnati, è vietato e comporta il risarcimento di tutti i danni e/o lucro cessante subiti e subendi. Contraffazione Civile.

Descrizione	Serie	
Miscelatore lavabo, canna antica, testa cieca, tubi flex cm 35 1/2”F.	JAFAR	

fiore rubinetterie
Via Maggiate, 69/C - 28021 Borgomanero (NO), Italy
Phone: +39 0322.840711 - Email: fiore@fiore.it

Codice
47CR5225 02

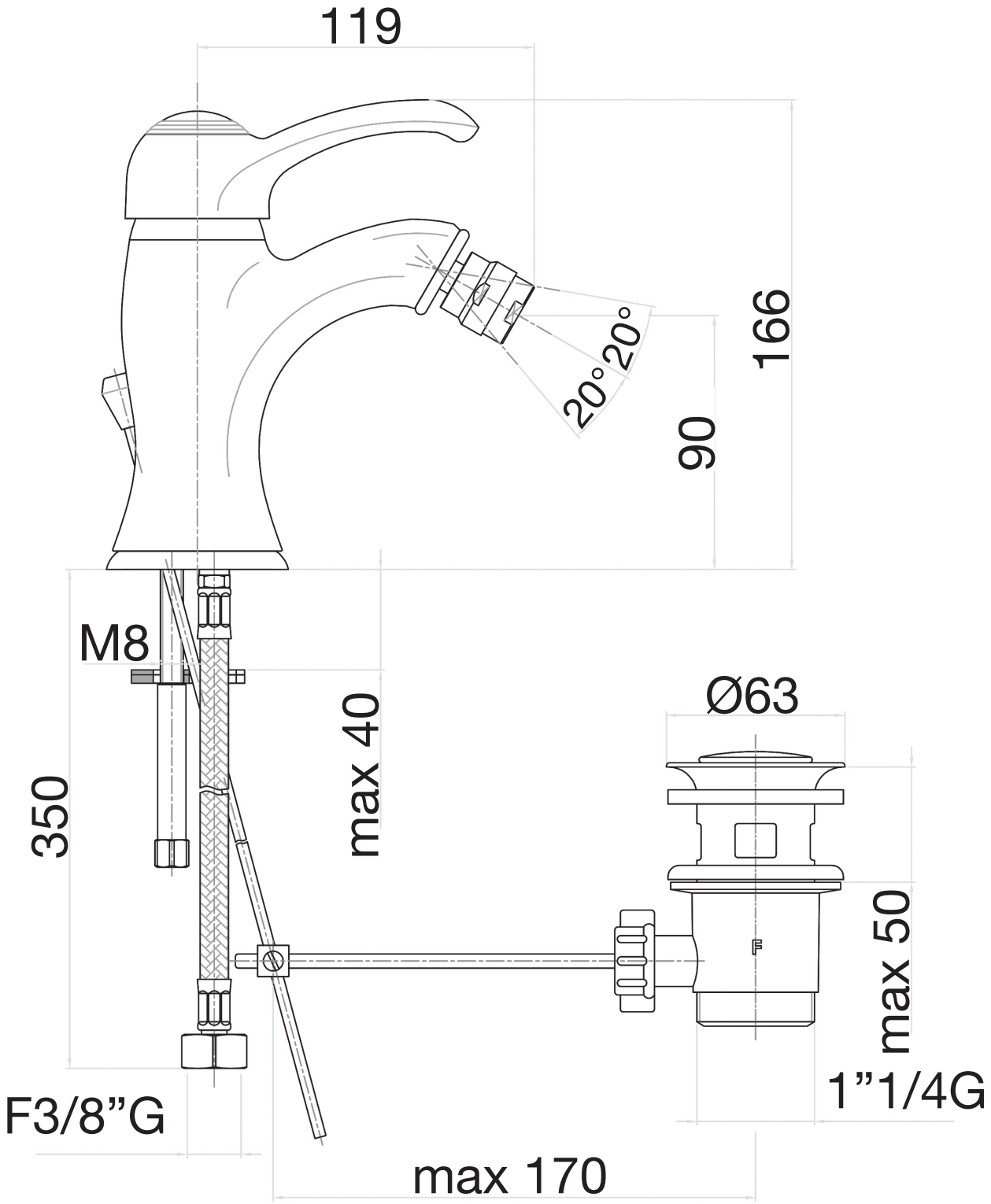

Descrizione	Serie	
Miscelatore bidet, scarico aut. 1”1/4, tubi flex cm 35 3/8”F.	JAFAR	

fiore rubinetterie
Via Maggiate, 69/C - 28021 Borgomanero (NO), Italy
Phone: +39 0322.840711 - Email: fiore@fiore.it

Codice
47CR5321 01

Disegni, modelli, marchi e prodotti Fiore sono protetti a norma di legge e sono di esclusiva proprietà di Fiore s.r.l. e vietata riproduzione o utilizzo senza autorizzazione scritta. E' vietata la riproduzione totale o parziale di questo documento. Ogni violazione sarà perseguita a norma di legge. Fiore s.r.l. si riserva il diritto di apportare a propri dati disegni, cui sono soltanto a titolo di descrizione e non vincolanti. Commercio Clienti. Ogni diritto, i diritti disegni, brevetto e modelli sono riservati a norma di legge.

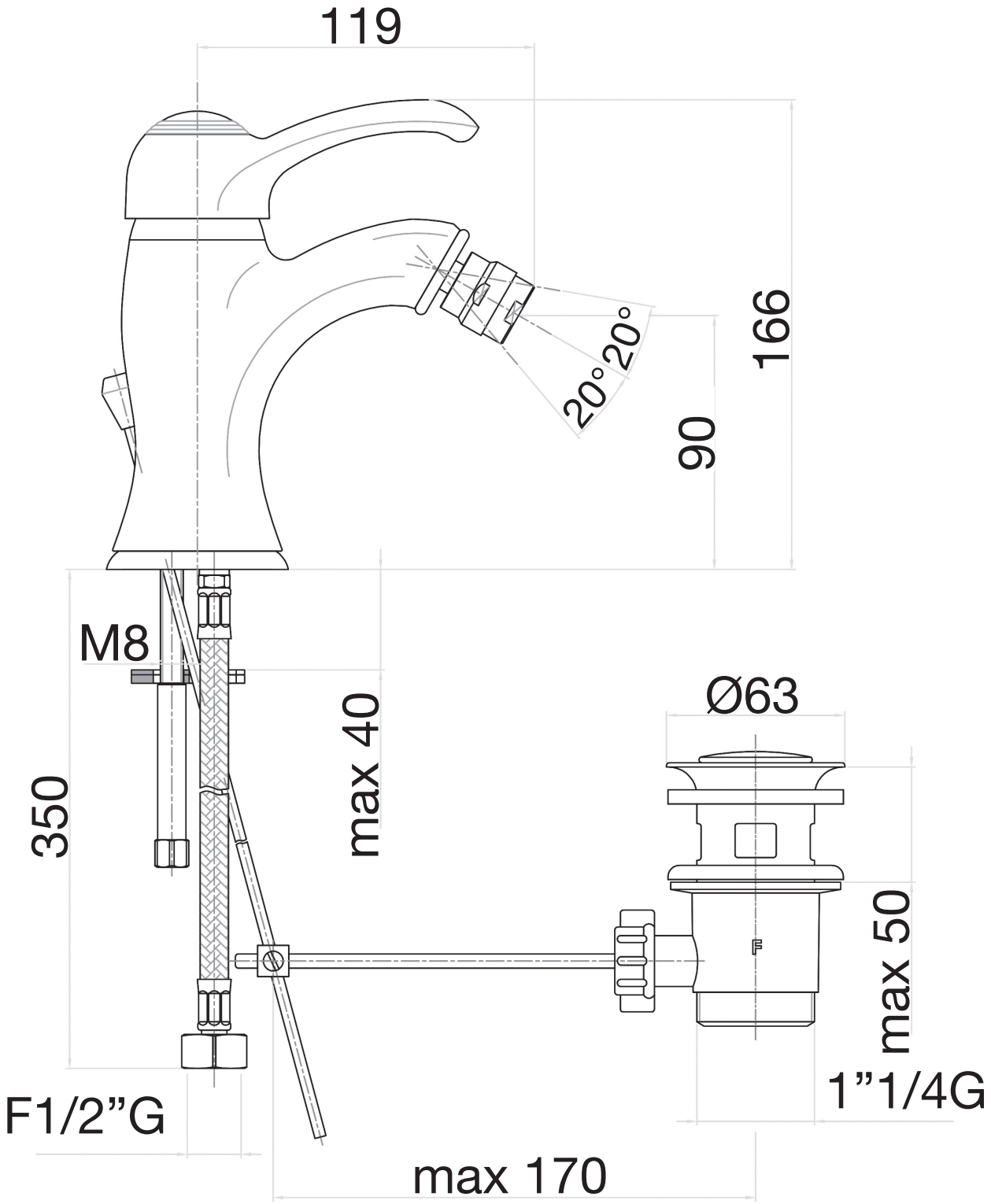

Descrizione	Serie	
Miscelatore bidet, scarico aut. 1”1/4, tubi flex cm 35 1/2”F.	JAFAR	

fiore rubinetterie
Via Maggiate, 69/C - 28021 Borgomanero (NO), Italy
Phone: +39 0322.840711 - Email: fiore@fiore.it

Codice
47CR5321 02

Disegni, modelli, marchi e prodotti FIORE sono protetti a norma di legge e sono di esclusiva proprietà di Fiore s.r.l. e vietata riproduzione o utilizzo senza autorizzazione scritta. E' vietata la riproduzione, anche parziale, dei disegni, dei dati tecnici e delle informazioni contenute in questo documento. Ogni violazione sarà perseguita a norma di legge. Drawings, models, trademarks and products FIORE are protected by law and are the property of Fiore s.r.l. It is forbidden to reproduce, even partially, the drawings, technical data and information contained in this document. Any violation will be prosecuted according to the law.

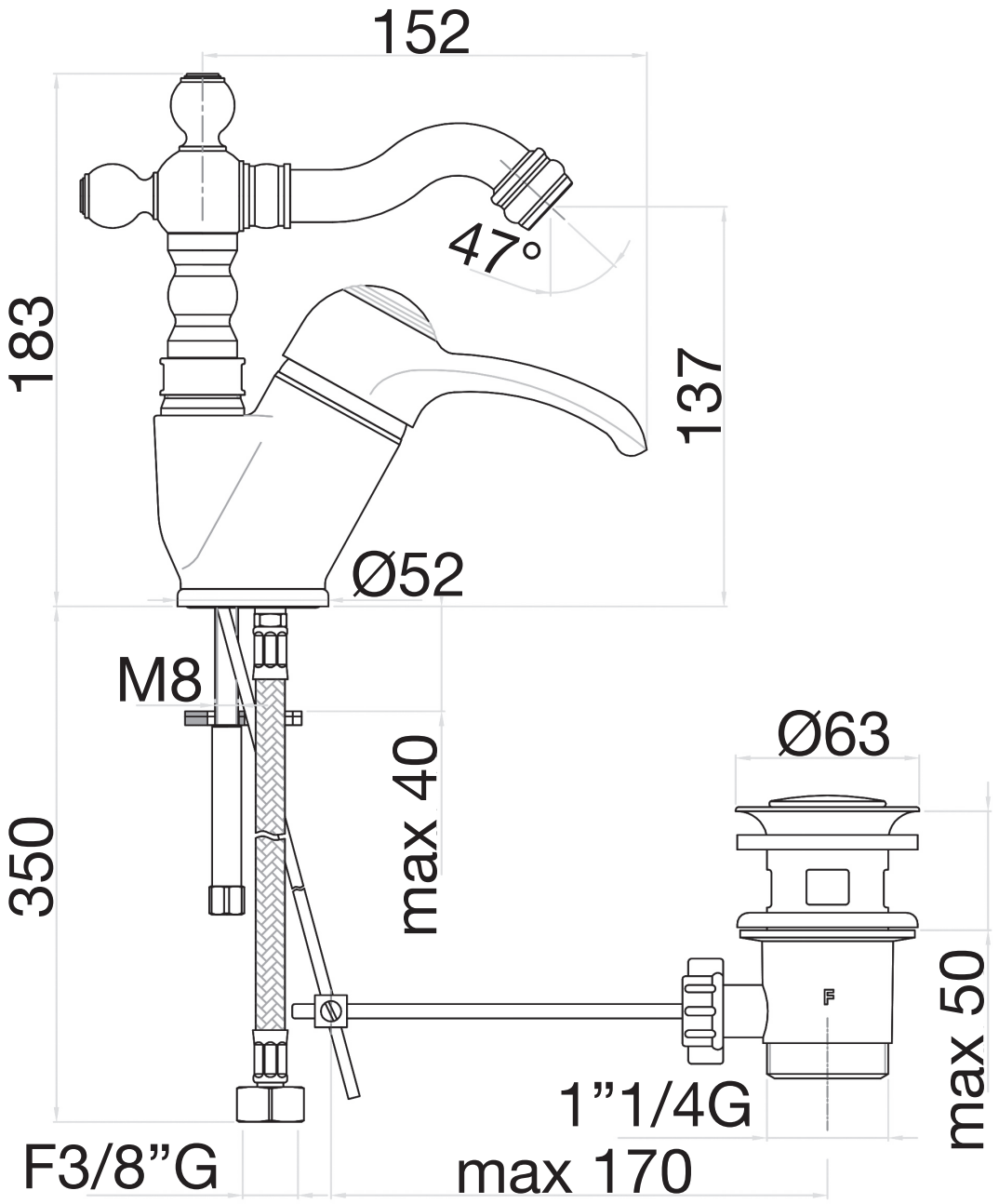

Descrizione	Serie	
Miscelatore bidet, scarico aut. 1”1/4, tubi flex cm 35 3/8”F.	JAFAR	

fiore rubinetterie
Via Maggiate, 69/C - 28021 Borgomanero (NO), Italy
Phone: +39 0322.840711 - Email: fiore@fiore.it

Codice
47CR5314 01

Disegni, modelli, marchi e prodotti FIORE sono protetti a norma di legge e non sono commerciabili o soggetti a licenza o consenso a terzi. Il prodotto è Fiore s.r.l. ovvero consentito solo l'utilizzo specifico indicato in contratto. Ogni violazione sarà perseguita a norma di legge. Fiore si riserva il diritto di apportare a propri dati disegni, i suoi prodotti e/o modelli di novità e/o modifiche senza preventiva notifica. Dimensioni in mm. Ogni diritto, i dati disegni, tutto o in parte, sono proprietà esclusiva di Fiore s.r.l. Ogni violazione sarà perseguita a norma di legge.

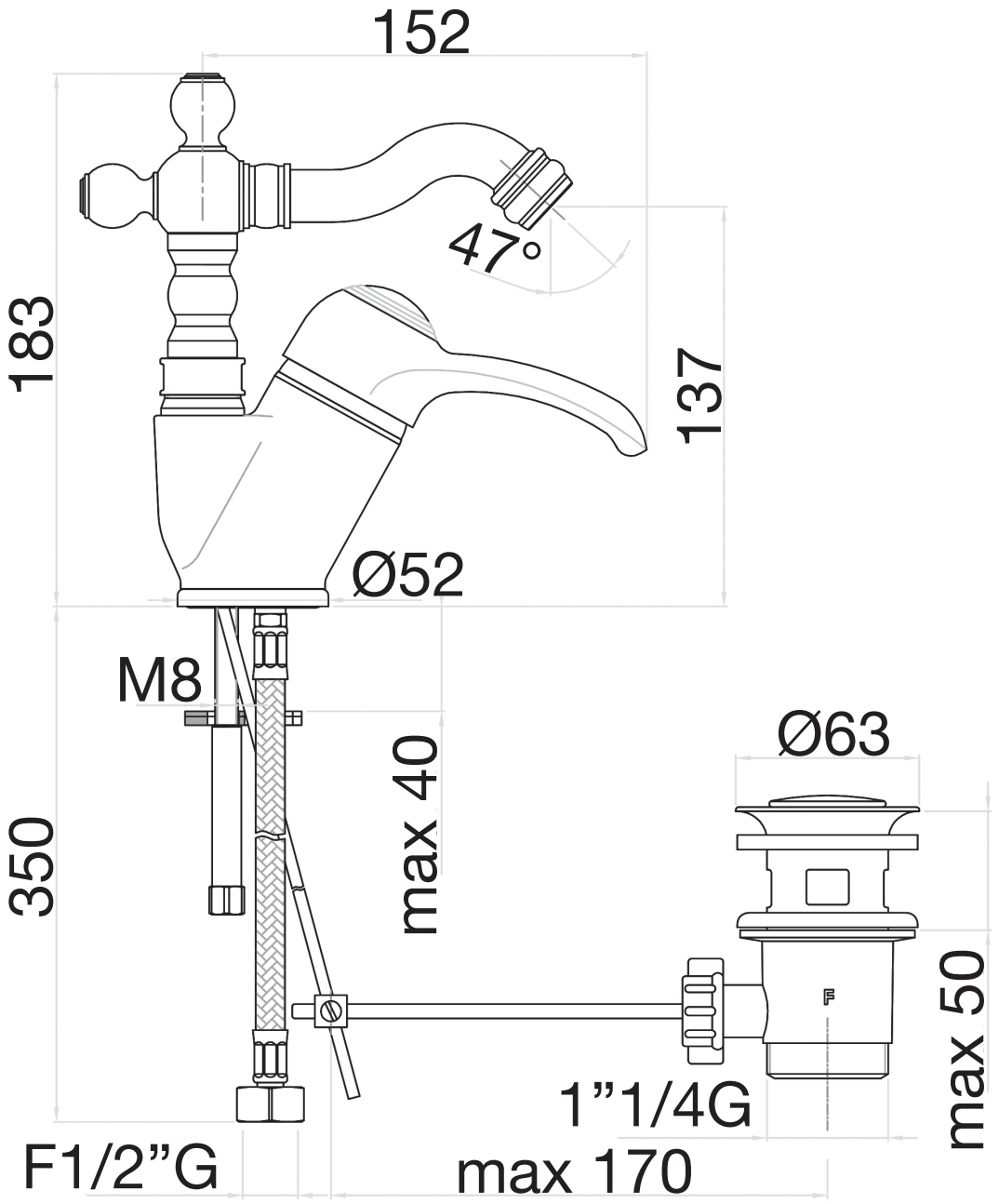

Descrizione	Serie	
Miscelatore bidet, scarico aut. 1”1/4, tubi flex cm 35 1/2”F.	JAFAR	

fiore rubinetterie
Via Maggiate, 69/C - 28021 Borgomanero (NO), Italy
Phone: +39 0322.840711 - Email: fiore@fiore.it

Codice
47CR5314 02

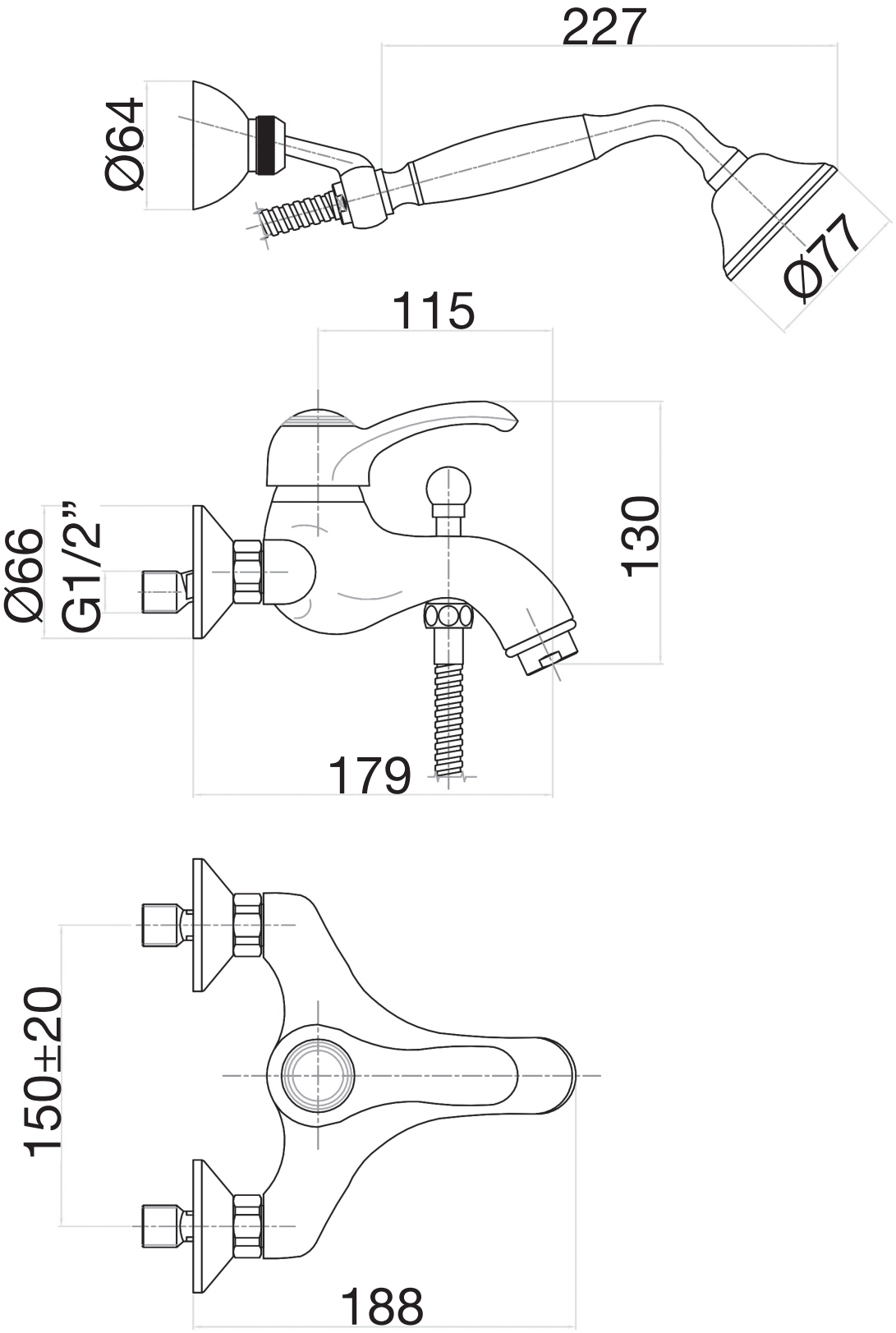

Descrizione	Serie	
Miscelatore vasca con duplex, doccia ceramica bianca.	JAFAR	

fiore rubinetterie
Via Maggiate, 69/C - 28021 Borgomanero (NO), Italy
Phone: +39 0322.840711 - Email: fiore@fiore.it

Codice
47CR5104

Disegni, modelli, marchi e prodotti Fiore sono protetti a norma di legge e sono di sua esclusiva proprietà. Il disegno è stato realizzato con cura e diligenza, ma non garantisce la esattezza, la completezza e l'aggiornamento dei dati. Fiore s.r.l. si riserva il diritto di apportare a tutti i dati riportati, sia di carattere estetico che funzionale, senza alcun preavviso. Copia, riproduzione, adattamento, traduzione, diffusione, anche parziale, non autorizzata per iscritto, è vietata e sarà perseguita a norma di legge.

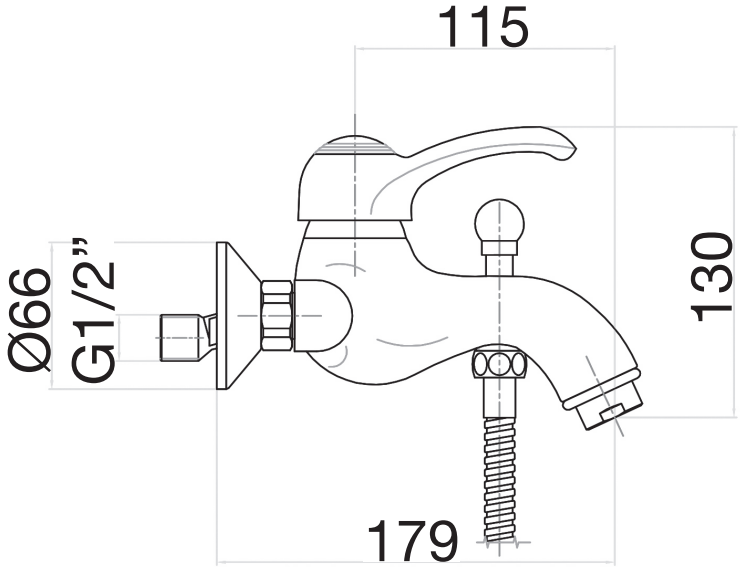

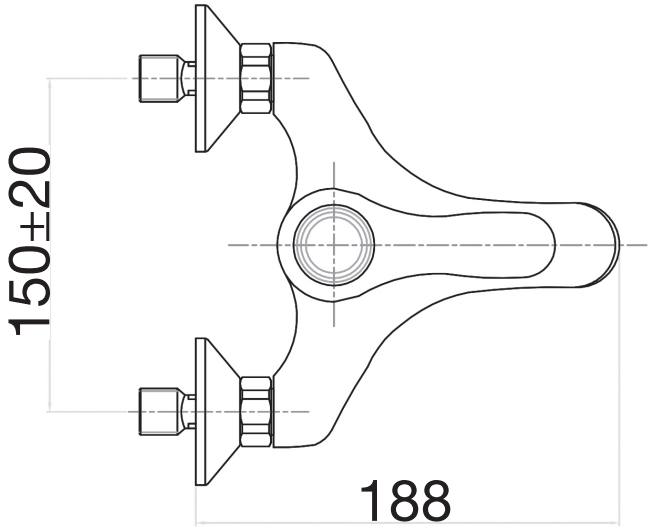

I dati, i disegni, i prodotti illustrati o descritti in questo documento sono di proprietà di Fiore Rubinetterie e non possono essere riprodotti o comunicati a terzi senza il consenso scritto di Fiore Rubinetterie. Ogni utilizzo, anche parziale, non autorizzato per iscritto, è vietato e costituisce violazione di diritti di legge. Fiore Rubinetterie non garantisce che i dati, i disegni, i tutti non siano esatti, o esenti da errori o altro. Gli Commercial Data, Ogni utilizzo, i dati, disegni, tutto, non autorizzato, non è consentito e sarà perseguito a norma di legge.

Descrizione	Serie	
Miscelatore vasca senza duplex.	JAFAR	

FIORE rubinetterie
Via Maggiate, 69/C - 28021 Borgomanero (NO), Italy
Phone: +39 0322.840711 - Email: fiore@fiore.it

Codice
47CR5101

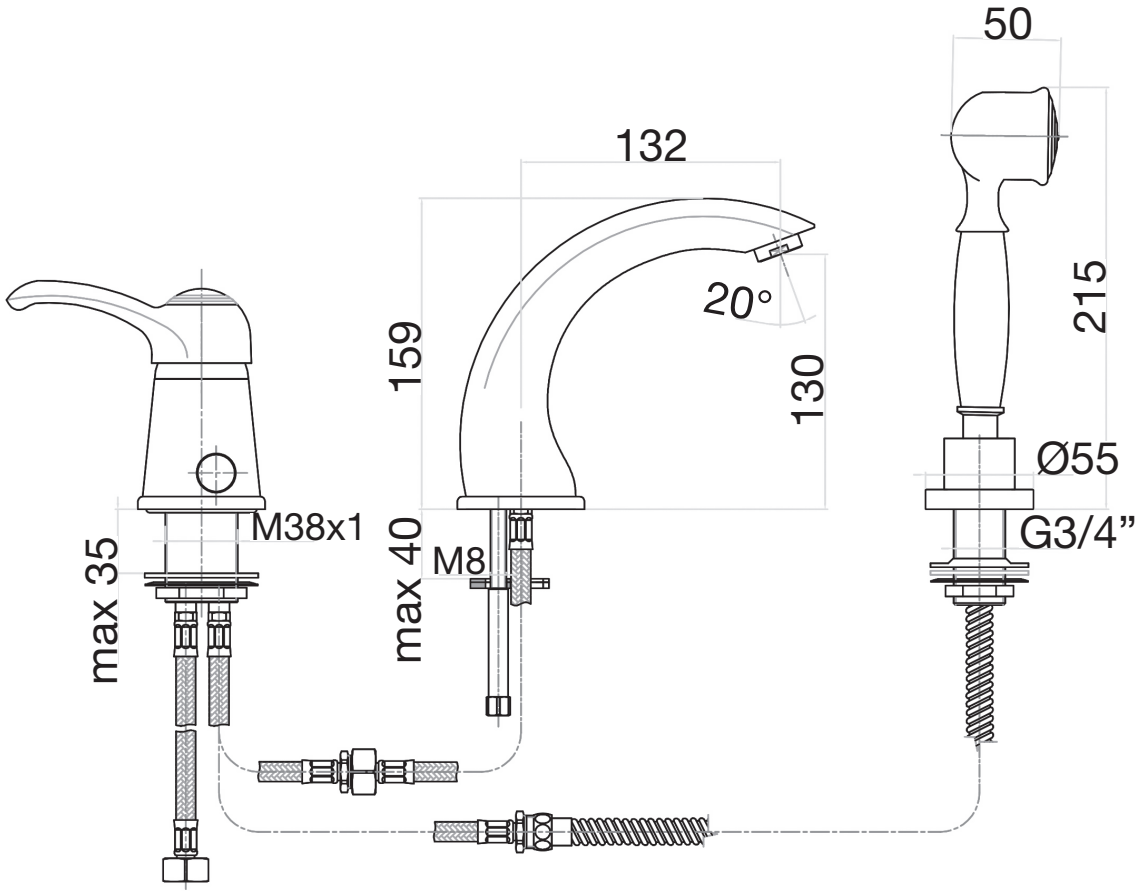

Descrizione	Serie	
Miscelatore bordo vasca 3 fori con doccia retro.	JAFAR	

fiore rubinetterie
Via Maggiate, 69/C - 28021 Borgomanero (NO), Italy
Phone: +39 0322.840711 - Email: fiore@fiore.it

Codice
47CR5105

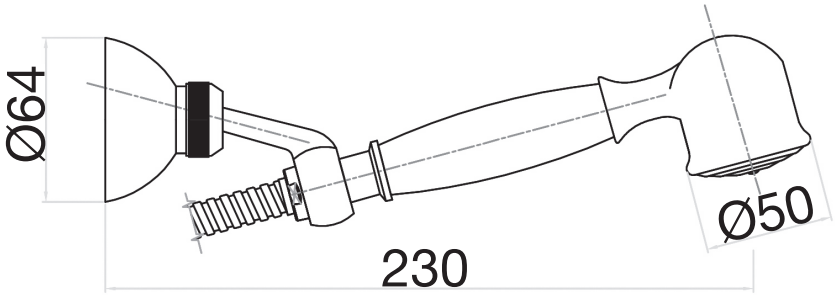

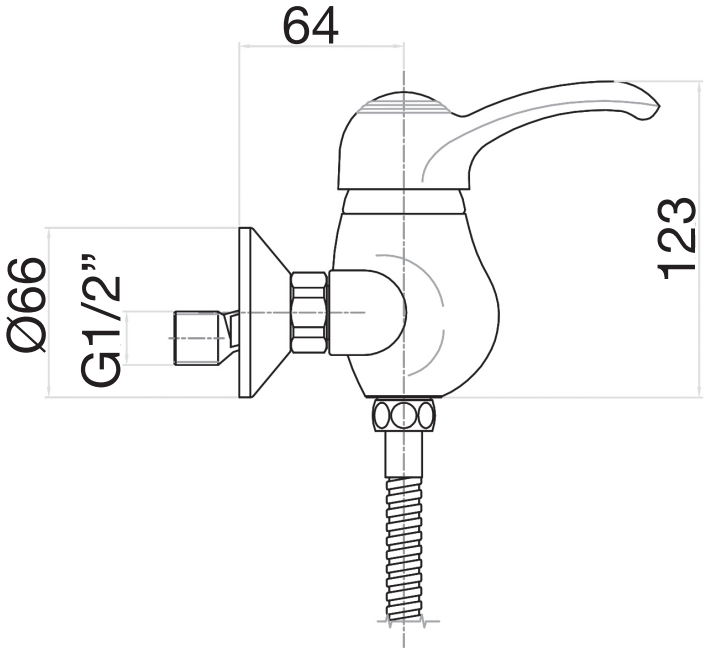

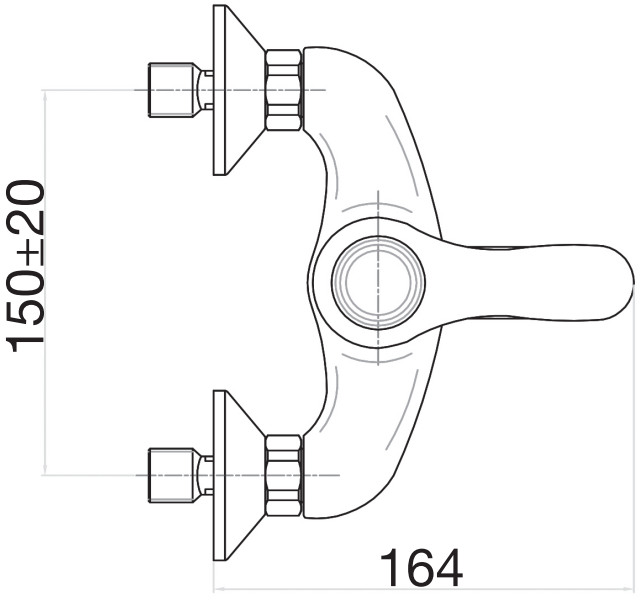

Descrizione	Serie	
Miscelatore doccia esterno con duplex, doccia retro.	JAFAR	

fiore rubinetterie
Via Maggiate, 69/C - 28021 Borgomanero (NO), Italy
Phone: +39 0322.840711 - Email: fiore@fiore.it

Codice
47CR5127

Disegni, modelli, modelli ornamentali, prototipi e/o campioni sono concessi a titolo di mera visione e non possono essere riprodotti o utilizzati a qualsiasi titolo senza autorizzazione per iscritto. Il presente documento è di proprietà di Fiore s.r.l. e viene consegnato in visione e/o utilizzo esclusivamente al destinatario. Ogni violazione sarà perseguita a norma di legge. Fiore s.r.l. si riserva il diritto di apportare a propri dati tecnici e/o estetici senza preventiva comunicazione. Ogni utilizzo, anche parziale, non autorizzato da Fiore s.r.l. è vietato e sarà perseguito a norma di legge.

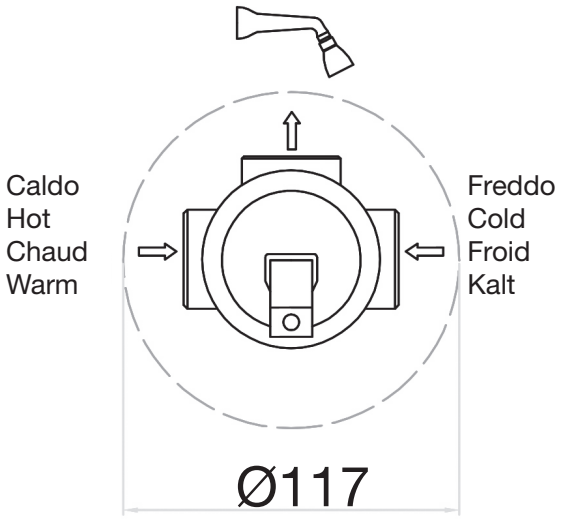

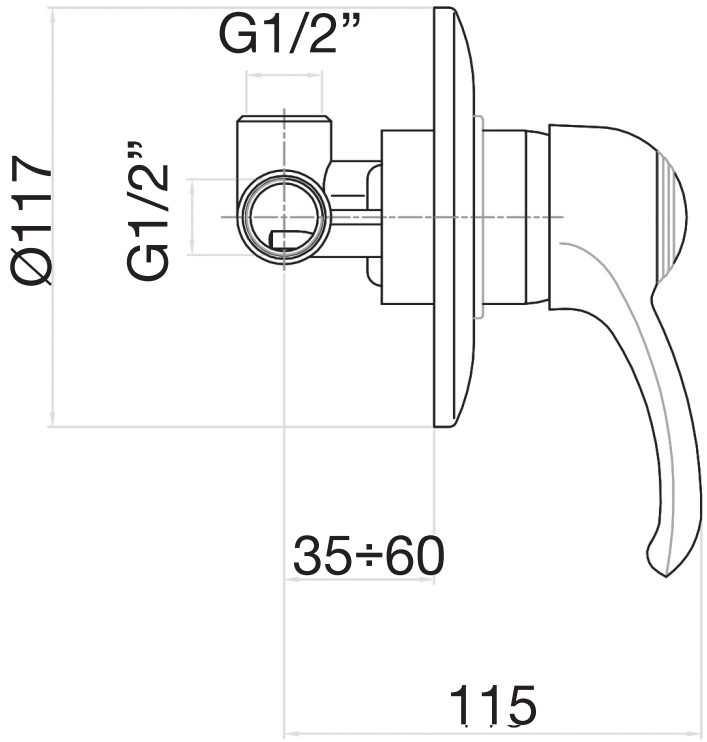

Disegni, modelli, modelli ornamentali, prototipi e opere artistiche sono protetti a norma di legge. Ogni violazione sarà perseguita a norma di legge.

Descrizione	Serie	
Miscelatore doccia incasso.	JAFAR	

fiore rubinetterie
Via Maggiate, 69/C - 28021 Borgomanero (NO), Italy
Phone: +39 0322.840711 - Email: fiore@fiore.it

Codice
47CR5130

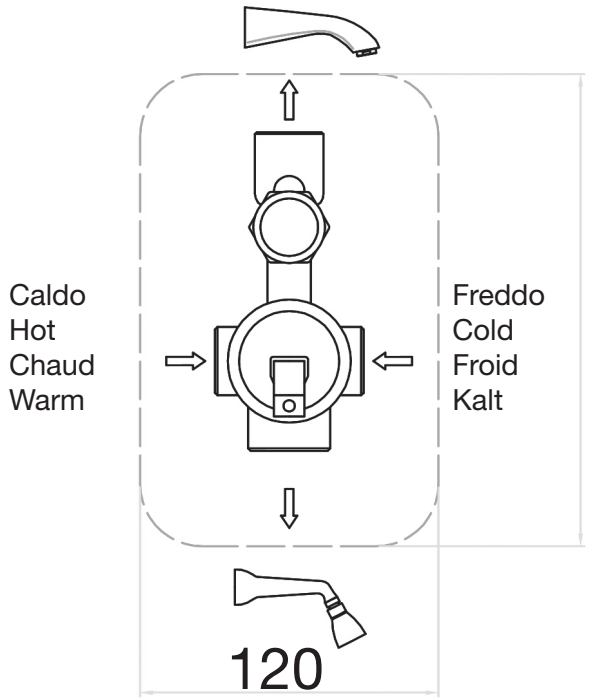

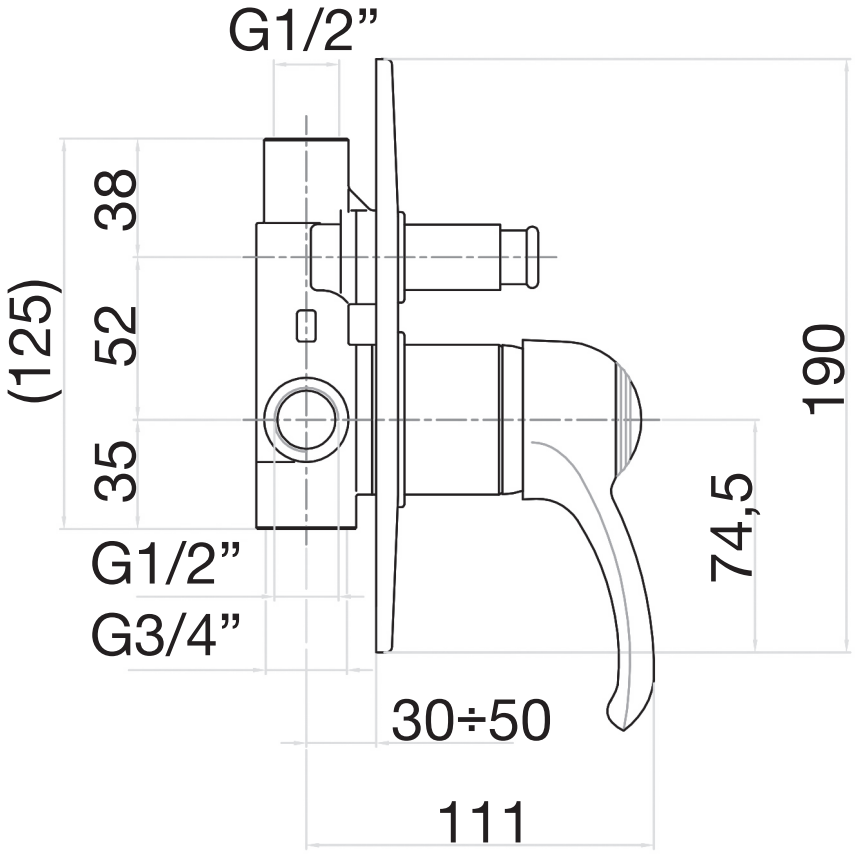

Descrizione	Serie	
Miscelatore doccia incasso con deviatore, 2 uscite.	JAFAR	

fiore rubinetterie
Via Maggiate, 69/C - 28021 Borgomanero (NO), Italy
Phone: +39 0322.840711 - Email: fiore@fiore.it

Codice
47CR5134